LES ACCÉLÉRATEURS DE TIRAGE

RGT - RGP

Les accélérateurs de tirage Codumé RGT et RGP ont été développés pour répondre aux nombreux problèmes de tirage que connaissent fréquemment les installations de chauffage. La nature et le mode de construction des conduits de cheminées et les conditions climatiques induisent un mauvais tirage désastreux pour la santé et le confort des utilisateurs de l'installation.

Le choix d'un accélérateur de tirage se fait en fonction de nombreux critères que seul un installateur spécialisé ou un bureau d'étude est à même d'évaluer. On estime toutefois qu'un système de chauffage exige un débit de 40m³/h par 10000 Kcal, la pression pouvant être très variable. Pour un feu ouvert, il faut prévoir un minimum de 750 à 900 m³/h par m² d'ouverture de l'âtre mesurée sur un plan vertical.

Comme tout système de ventilation, un accélérateur de tirage exige une entrée d'air de compensation en rapport avec le débit extrait. Il y a lieu de prévoir une entrée d'air effective de 1 dm³ pour 100m³/h extrait.

Dimensions en mm

RGT	115	150	150/1	200	250	300	300/85
A	325	400	415	450	470	485	530
B	120	132	132	150	170	170	170
C	80	86	101	85	75	85	130
D	125	182	182	215	225	230	230
F	224	290	290	300	355	405	405
G	114	149	149	211	262	313	313

RGP	115	150	200	250	300	400
A	400	480	600	750	900	1125
B	130	195	230	267	343	440
C	270	285	370	483	557	685
D	121	155	208	256	306	406
E	130	165	200	273	298	415
F	90	130	160	193	218	295
G	250	295	335	397	456	560

▶ RGT

L'accélérateur de tirage RGT se place au sommet de la cheminée. Une goulotte est prévue pour le passage du câble d'alimentation électrique.

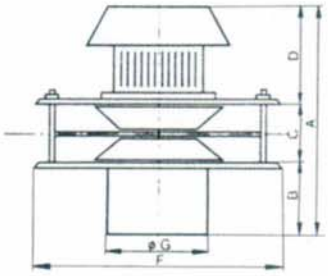

▶ RGP

L'accélérateur de tirage RGP se place en cours du conduit de cheminé à minimum 3 mètres du point de chauffe.

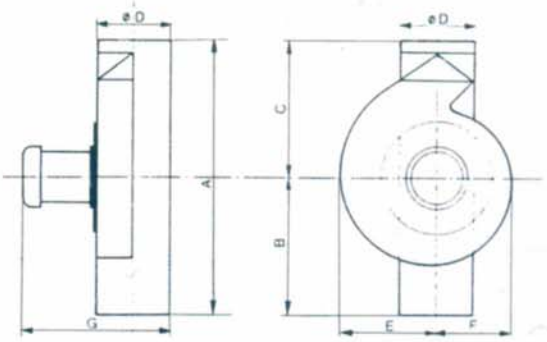

codumé INDUSTRIE

LES ACCÉLÉRATEURS DE TIRAGE

RGT - RGP

Description

- Particulièrement étudiés pour améliorer le tirage de l'installation de combustion (gaz, mazout et autres combustibles - chaudières - feux ouverts et foyers de toute nature).
- Construits en fonte de silumine (ou en tôle d'acier pour les modèles 300 et supérieurs).
- Equipés d'une turbine inox résistante à 350°C.
- Turbines construites suivant un procédé exclusif à double fonction d'évacuation des gaz brûlés et de refroidissement du moteur.

Au-delà du RGT/RGP 200, l'utilisation de l'accélérateur de tirage est exclusivement industrielle.

Utilisation

Les accélérateurs de tirage Codumé sont conformes aux règlements et normes en vigueur. A partir de 150°C au ventilateur, il y a lieu de prévoir un fonctionnement continu du ventilateur. Pour les températures inférieures à 150°C, l'utilisation du ventilateur pourra être limitée à celle du brûleur, étant entendu qu'un système de temporisation prolongera la marche du ventilateur quelques minutes après l'arrêt du brûleur.

(1) Appliquer les coefficients ci-après pour obtenir la pression statique :

Température (°C) :	50°	100°	150°	200°	250°	300°
Pression x coefficient :	0,89	0,77	0,68	0,61	0,55	0,5

Caractéristiques techniques

Type	Ø mm	Kg	t/min	W	Amp 200V I	Amp 220/380V III	Q m3 Pression statique en Pa à 15°C (1) 0	20	40	60	100	150	200	250	300	350
RGT115	114	5	1300	5	0,25		210	180	122	50						
RGT150	149	7	1330	16	0,75		450	425	385	325						
RGT150-1	149	8	1300	16	0,75		590	530	470	385						
RGT200	211	11	1250	180	2,00	1,3/0,75	760	740	705	660	550	180				
RGT250	262	12	1250	180	2,00	1,3/0,75	1175	1140	1080	1030	880	600				
RGT300/5	313	14	1300	180	2,00	1,3/0,75	1840	1780	1720	1660	1460	1130	640			
RGT300/85	313	15,5	1410	250	2,00	1,4/0,80	3250	3100	2920	2750	2400	1940	1400	625		
RGP115	121	5	1300	5	0,25		110	90	57							
RGP150	155	7	1300	16	0,30		188	168	148	125						
RGP200	208	13	1300	180	2,00	1,3/0,75	430	400	370	340	240					
RGP250	256	35	1300	180	2,00	1,3/0,75	850	830	820	790	735	640	510	300		
RGP300	306	45	1300	180	2,00	1,3/0,75	1500	1480	1460	1430	1380	1300	1250	1140	1040	860
RGP400	406	80	1400	370	3,00	1,9/1,10	3000	2950	2880	2820	2680	2480	2280	2060	1800	1500

Courbes débit - pression

RGT

Q m³ Pression statique en Pa à 15°C

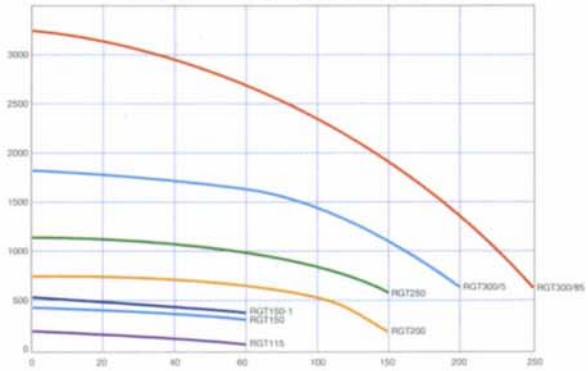

RGP

Q m³ Pression statique en Pa à 15°C

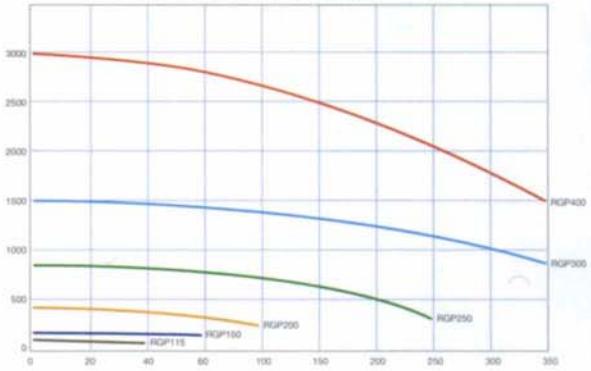

codumé

www.codume.com

9 rue d'Assaut - 1000 Bruxelles - Tél. : 02/511 20 10 - Fax : 02/511 23 59

SINCE 1947 50

9904